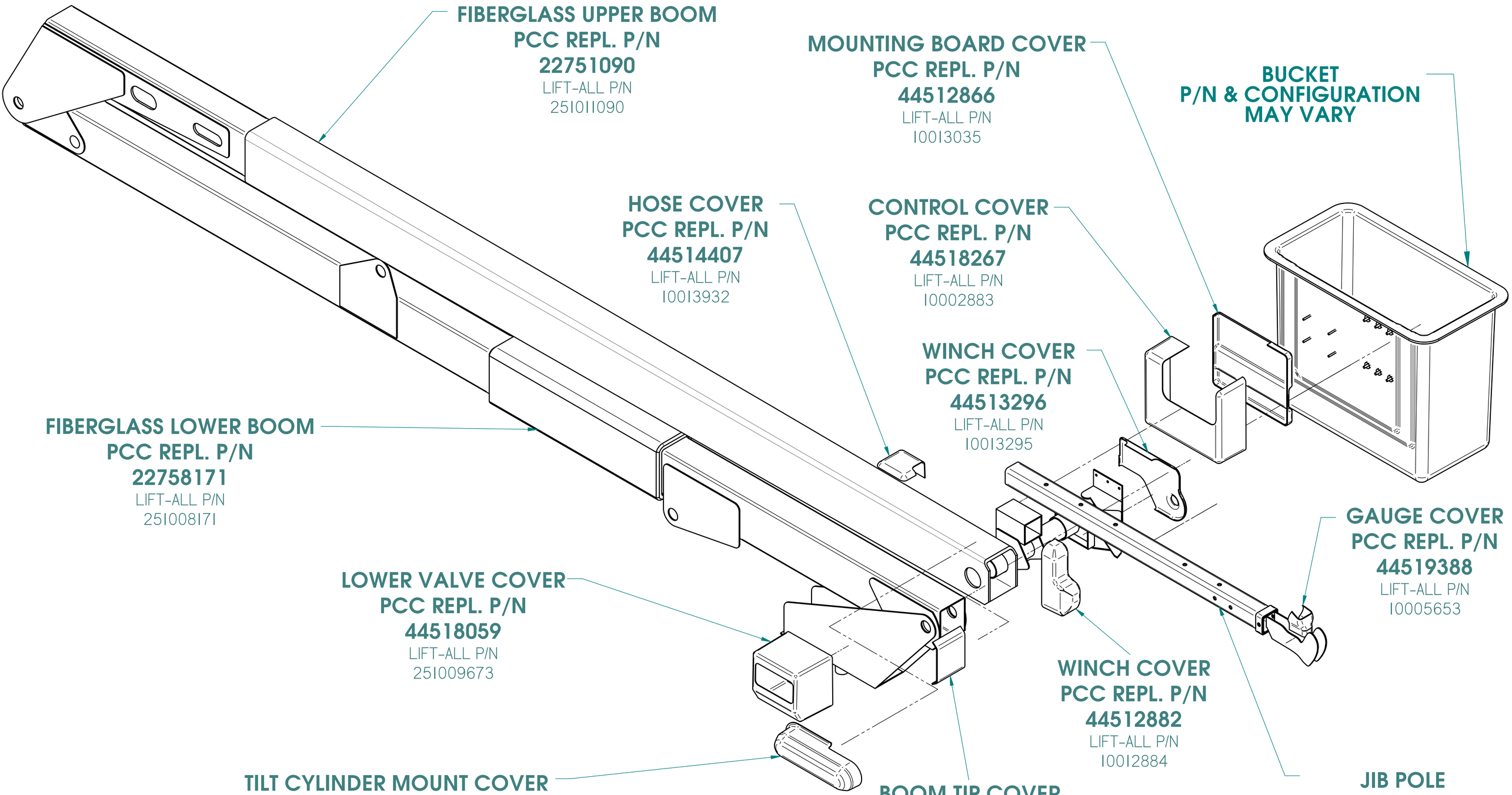LM-55-75 LOM-55